ANGELO PO - PENTOLAVAPORE RISCALDAMENTO INDIRETTO 145 L
1D1PI2V - 31-01-2003 » 03-02-2003

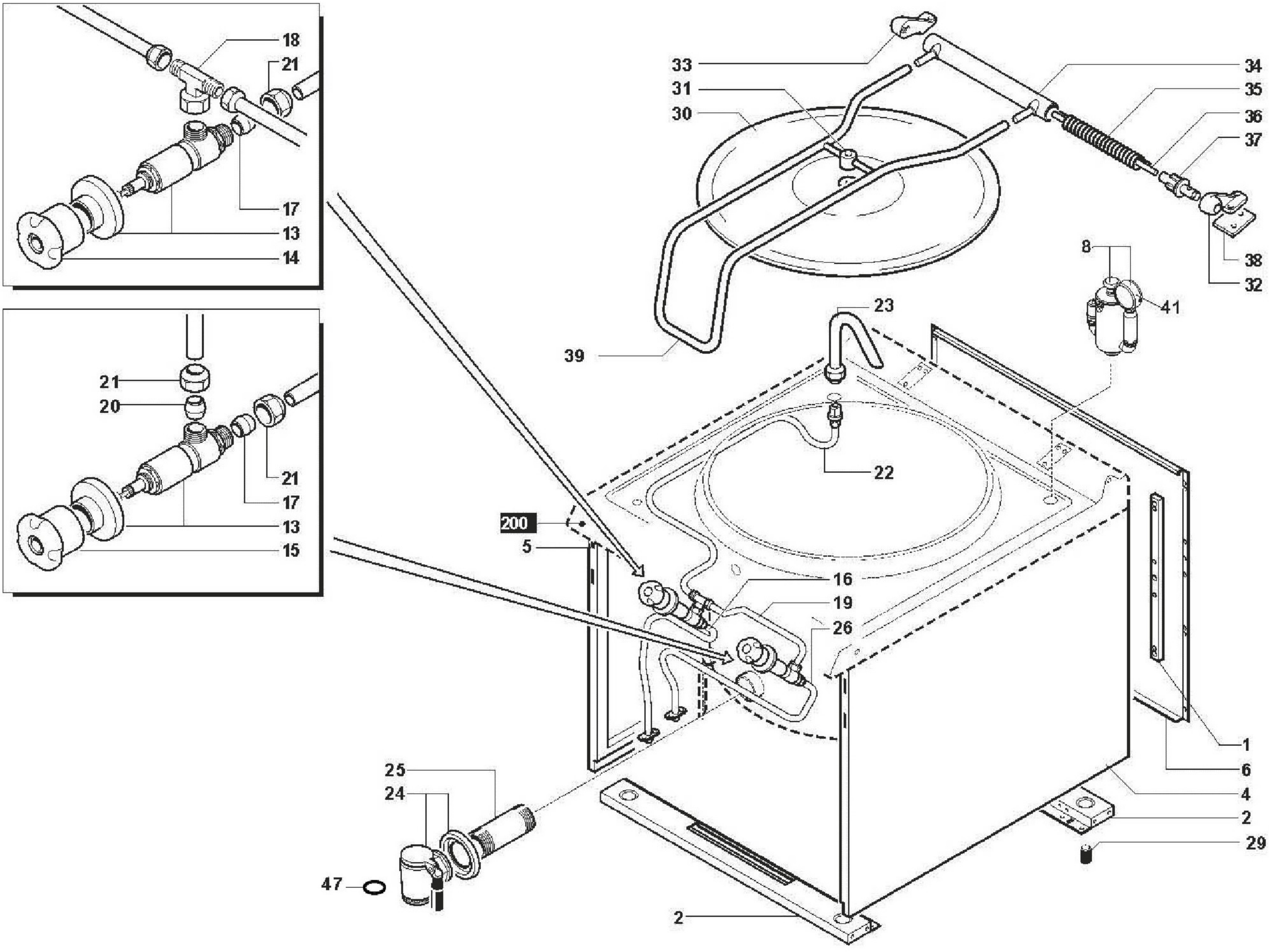

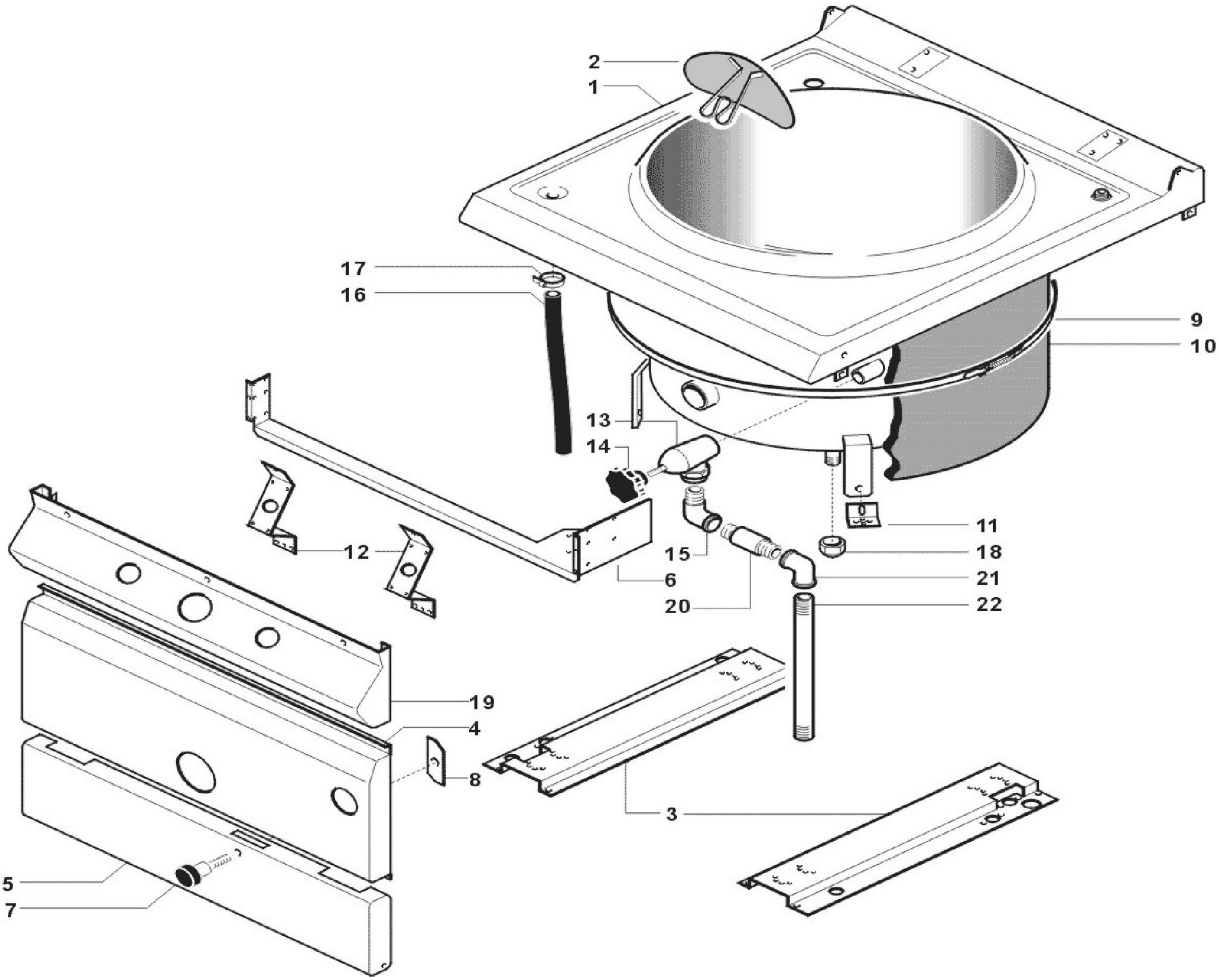
2
1
17
16
9
10
13
14
11
18
21
22
12
15
6
20
19
4
8
3
5
7